UP950

Odbiornik słuchawkowy z magnetycznym odkładaniem słuchawki, przyciskiem otwierania drzwi, trzema przyciskami funkcyjnymi oraz funkcją dzwonka do drzwi. Odbiornik aktywny, wymaga zewnętrznego zasilacza.

- Instrukcja obsługi UP950

Instrukcja obsługi UP950



Opis produktu

UP950 to **aktywny cyfrowy unifon słuchawkowy.** Urządzenie wyposażone jest w magnetyczne odkładanie słuchawki, przycisk otwierania drzwi, trzy dodatkowe przyciski funkcyjne, funkcję lokalnego dzwonka do drzwi oraz sygnalizację świetlną wyciszenia.
Unifon jest przeznaczony do pracy w cyfrowych systemach domofonowych ACO: **CDNP, Inspiro oraz Familio**.
Unifon wymaga zasilania **12–15 V DC**.

Budowa unifonu

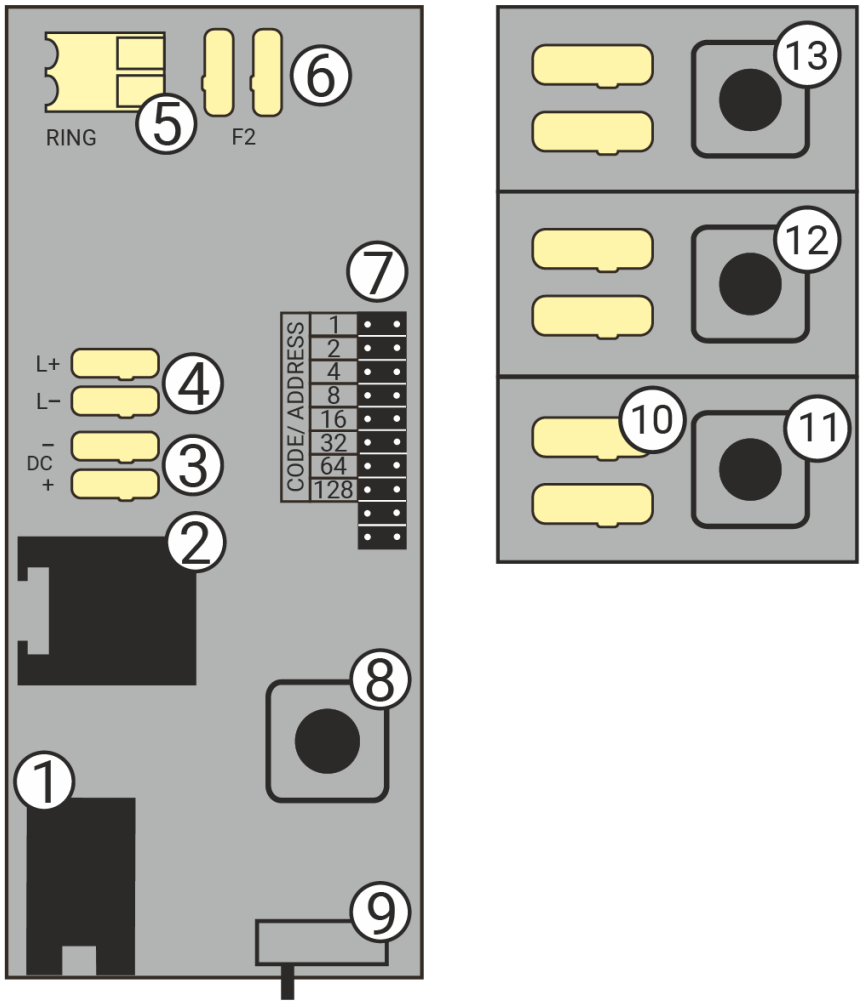

1. Złącze słuchawki
2. Gniazdo RJ45 do alternatywnego podłączenia linii domofonowej i zasilania
3. Zaciski zasilania **DC+ / DC-**
4. Zaciski linii unifonu **L+ / L-**

5. Zaciski zewnętrznego przycisku dzwonka **RING**
6. Zaciski po podłączenia płytki dodatkowych przycisków funkcyjnych
7. Zworki adresowe
8. Przycisk otwierania drzwi
9. Suwak regulacji głośności dzwonienia
10. Zaciski przycisku funkcyjnego F2
11. Przycisk funkcyjny F2
12. Dodatkowy przycisk funkcyjny
13. Dodatkowy przycisk funkcyjny

Montaż i podłączenie

> **Uwaga:** Montaż urządzenia powinien być wykonywany przez osobę posiadającą odpowiednią wiedzę w zakresie instalacji domofonowych.
> Przed rozpoczęciem prac należy odłączyć zasilanie systemu.

1. Odłącz wtyczkę słuchawki i otwórz obudowę unifonu.
2. Przymocuj podstawę urządzenia do ściany za pomocą elementów montażowych odpowiednich do rodzaju podłoża.
3. Wprowadź przewody instalacji przez otwór w podstawie obudowy.
4. Podłącz zasilanie **12–15 V DC** do zacisków **DC+ / DC- (3)**, zachowując prawidłową polaryzację.
5. Podłącz linię domofonową do zacisków **L+ / L- (4)**. Zwróć uwagę na prawidłową polaryzację linii.
6. Jeśli ma być wykorzystywana funkcja lokalnego dzwonka do drzwi, podłącz zewnętrzny przycisk dzwonkowy do zacisków **RING (5)**.
7. W razie potrzeby podłącz urządzenia zewnętrzne do dodatkowych przycisków funkcyjnych.
8. Ustaw adres unifonu za pomocą zworek adresowych **(7)**.
9. Zamknij obudowę urządzenia.
10. Podłącz przewód słuchawki.
11. Ustaw żądany poziom głośności dzwonienia za pomocą suwaka **(9)**.

> **Uwaga:** UP950 jest unifonem aktywnym i wymaga zasilania **12–15 V DC**.

Sposób podłączenia przewodów do złączy zaciskowych

https://www.youtube.com/embed/mr1j6pVuN4g

Przycisk funkcyjny F2

Przycisk **F2 (11)** jest fabrycznie przygotowany do realizacji funkcji F2 obsługiwanej przez centralę domofonową.

Jeżeli funkcja F2 nie jest wykorzystywana, można odłączyć fabryczne połączenie pomiędzy zaciskami **(6)** i **(10)**, a następnie wykorzystać przycisk F2 do sterowania urządzeniem zewnętrznym.

> Uwaga: Maksymalne obciążenie dodatkowych przycisków funkcyjnych wynosi **12 V / 0,05 A**.

Alternatywne podłączenie przez RJ45

W przypadku instalacji wykonanej z wykorzystaniem przewodu typu UTP linię domofonową oraz zasilanie można podłączyć za pomocą gniazda RJ45 **(2)**.
Przewód zakończony wtykiem RJ45 powinien być zarobiony zgodnie ze standardem **T568B**.

> **Uwaga:** Gniazdo RJ45 służy do podłączenia instalacji unifonu i nie jest portem Ethernet.

Ustawienie adresu unifonu

Adres urządzenia ustawiany jest za pomocą zworek. Załóż odpowiednie zworki w taki sposób, aby suma przypisanych im wartości odpowiadała adresowi lokalu w systemie domofonowym.

Przykład:
Aby ustawić adres **21**, załóż zworki na piny **1, 4, 16** (1 + 4 + 16 = 21)

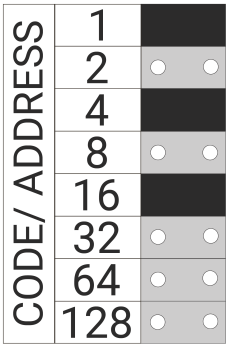

Po ustawieniu zworek sprawdź poprawność wywołania unifonu z panelu.

Schemat podłączenia

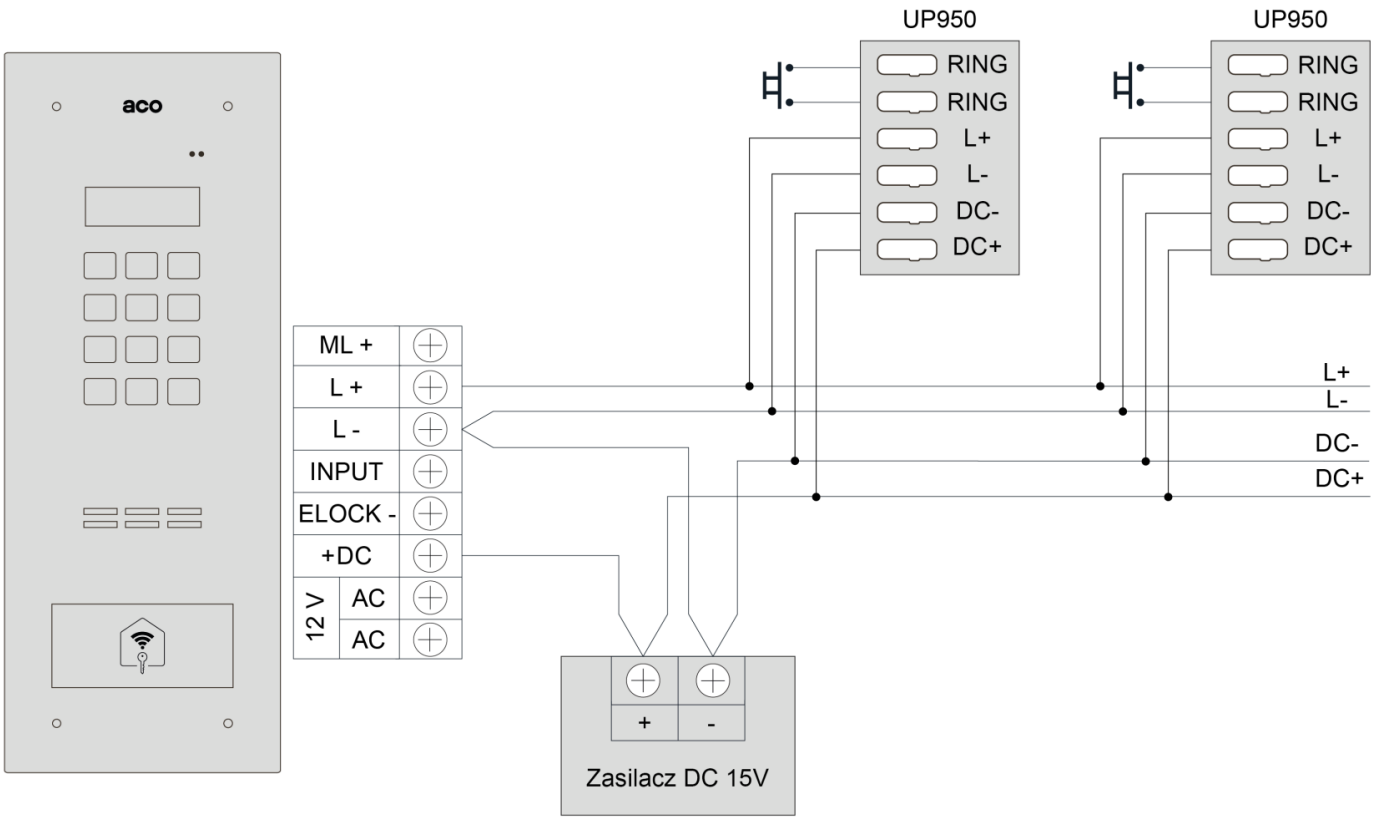

Dobór zasilacza

Przy większej liczbie unifonów należy uwzględnić ich łączny pobór prądu zarówno w stanie czuwania, jak i podczas dzwonienia. Pobór prądu w czasie czuwania to 8 mA, w czasie dzwonienia 50mA.

> **Uwaga:** Jeśli w w instalacji znajduje się kilka zasilaczy, to zaciski **GND** wszystkich zasilaczy muszą być ze sobą połączone, natomiast zaciski **DC+** poszczególnych zasilaczy nie powinny być połączone.

Obsługa

Odbieranie połączenia

Aby odebrać połączenie, podczas dzwonienia podnieś słuchawkę unifonu.

Po podniesieniu słuchawki możliwe jest prowadzenie rozmowy z osobą znajdującą się przy panelu zewnętrznym.

Otwieranie drzwi

Podczas aktywnego połączenia naciśnij przycisk otwierania drzwi.

Urządzenie wyśle polecenie otwarcia do centrali, z której nastąpiło wywołanie.

Przycisk funkcyjny F2

Naciśnięcie przycisku **F2** może uruchomić dodatkową funkcję systemu, np. sterowanie bramą lub oświetleniem.

Funkcja F2 musi być odpowiednio skonfigurowana w centrali.

Dodatkowe przyciski funkcyjne

UP950 posiada dwa dodatkowe przyciski funkcyjne, które mogą zostać wykorzystane do sterowania urządzeniami zewnętrznymi.

Sposób ich działania zależy od sposobu wykonania instalacji.

Maksymalne obciążenie styków **12 V / 0,05 A**.

Zakończenie rozmowy

Aby zakończyć rozmowę, odłóż słuchawkę na urządzenie.

Regulacja głośności dzwonienia

Głośność sygnału wywołania można regulować za pomocą suwaka **(9)** znajdującego się na urządzeniu. Jeśli dzwonek jest wyciszony, przycisk otwierania drzwi jest podświetlony na niebiesko.

Lokalny dzwonek do drzwi

Jeśli jest podłączony zewnętrzny przycisk dzwonkowy, to naciśnięcie przycisku dzwonka powoduje wygenerowanie sygnału dźwiękowego w unifonie, niezależnie od wywołania z panelu domofonowego.

Kilka unifonów pod jednym adresem

W jednym lokalu może pracować kilka unifonów skonfigurowanych pod tym samym adresem.

Po odebraniu połączenia na jednym z nich pozostałe unifony zostają odłączone od rozmowy. Zapobiega to możliwości podsłuchiwania prowadzonej rozmowy z pozostałych urządzeń.

> **Uwaga:** Podczas dzwonienia nie należy przykładać słuchawki bezpośrednio do ucha. Głośny sygnał wywołania może powodować dyskomfort lub negatywnie wpływać na słuch.

Dane techniczne

Parametr	Wartość
Typ urządzenia	cyfrowy unifon słuchawkowy
Typ unifonu	aktywny
Kompatybilne systemy	ACO CDNP, Inspiro, Familio
Zasilanie	12–15 V DC
Pobór prądu w trybie czuwania	8 mA
Pobór prądu podczas dzwonienia	50 mA
Podłączenie linii	L+ / L-
Alternatywne podłączenie	RJ45
Lokalny dzwonek do drzwi	tak
Przycisk otwierania drzwi	tak
Przyciski funkcyjne	3
Maksymalne obciążenie przycisków funkcyjnych	12 V / 0,05 A
Regulacja głośności	tak
Tryb wyciszenia	tak
Sygnalizacja wyciszenia	świetlna
Odkładanie słuchawki	magnetyczne
Temperatura pracy	+10°C do +50°C
Wymiary	80 × 201 × 45 mm
Montaż	natynkowy
Miejsce użytkowania	wewnątrz budynków

Czyszczenie i konserwacja

- Używaj miękkiej, lekko wilgotnej ściereczki.
- W razie potrzeby stosuj łagodny środek czyszczący.
- Nie używaj acetonu, rozpuszczalników ani agresywnych detergentów.
- Nie dopuszczaj do przedostania się wody do urządzenia.
- Regularnie kontroluj stan urządzenia, przewodu słuchawki i mocowania.
- Nie wykonuj samodzielnych modyfikacji elementów elektronicznych.

Zasady bezpieczeństwa

- Instalacja powinna być wykonana przez wykwalifikowanego instalatora.
- Przed rozpoczęciem prac należy odłączyć zasilanie systemu.
- Nie należy przekraczać maksymalnego obciążenia dodatkowych przycisków funkcyjnych.
- Nie należy dopuszczać do zalania urządzenia.
- Nie należy samodzielnie modyfikować konstrukcji urządzenia.
- Podczas dzwonienia nie należy przykładać słuchawki bezpośrednio do ucha.

Postępowanie ze zużytym sprzętem

Zużytego urządzenia nie należy wyrzucać razem z niesegregowanymi odpadami komunalnymi. Po zakończeniu okresu użytkowania należy przekazać je do odpowiedniego punktu zbiórki zużytego sprzętu elektrycznego i elektronicznego.

Producent

Aco sp. z o.o. sp. komandytowa
ul. Diamentowa 7
62-002 Suchy Las

www.aco.com.pl